MX1B37
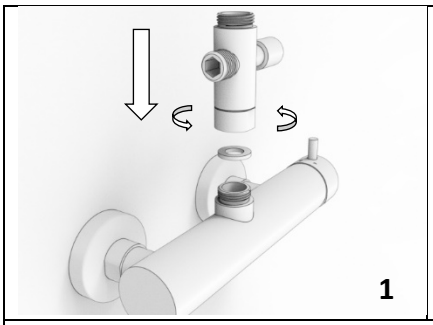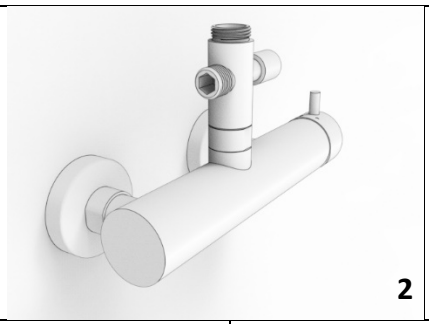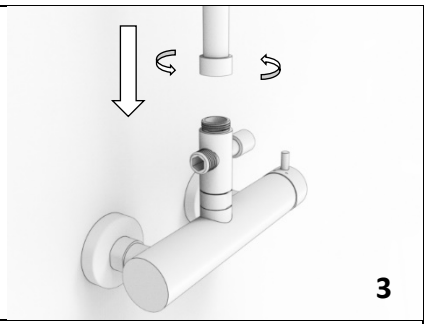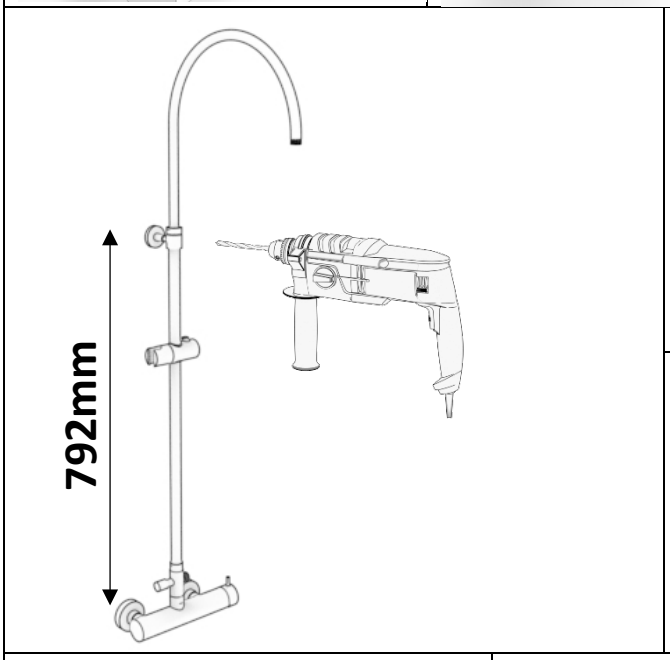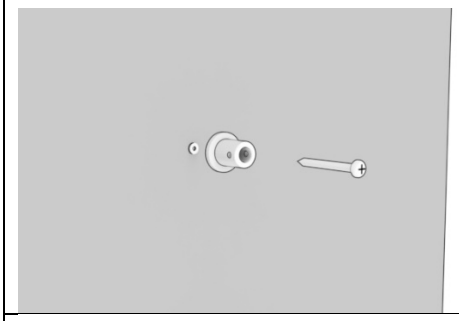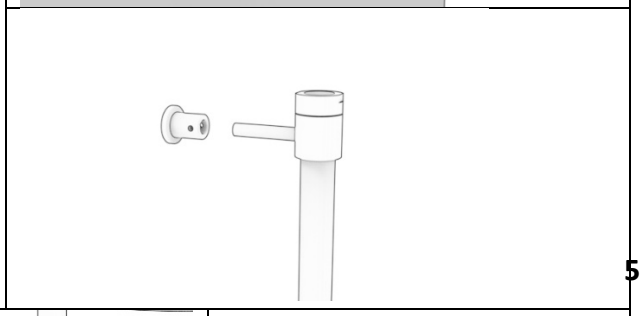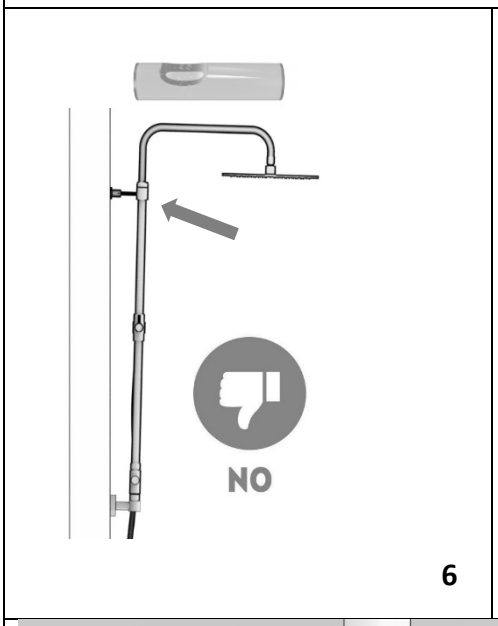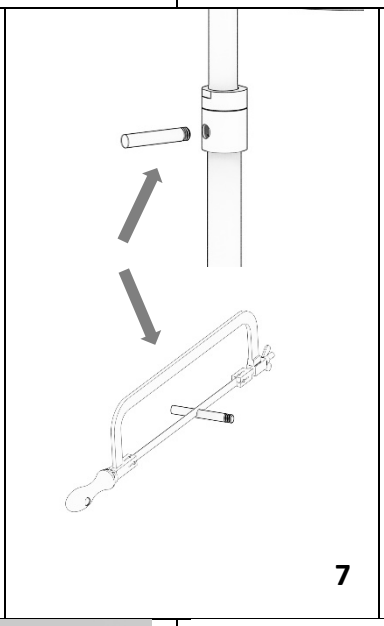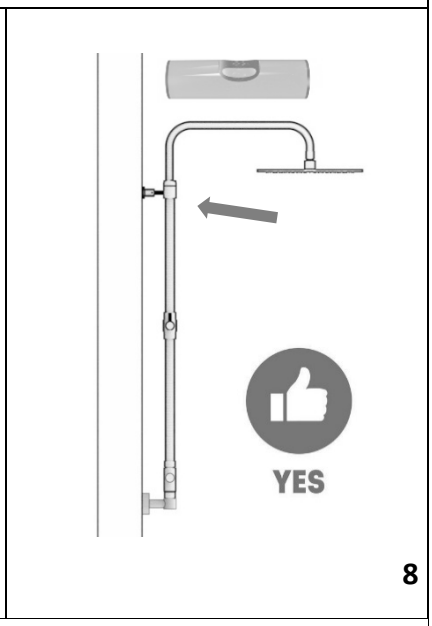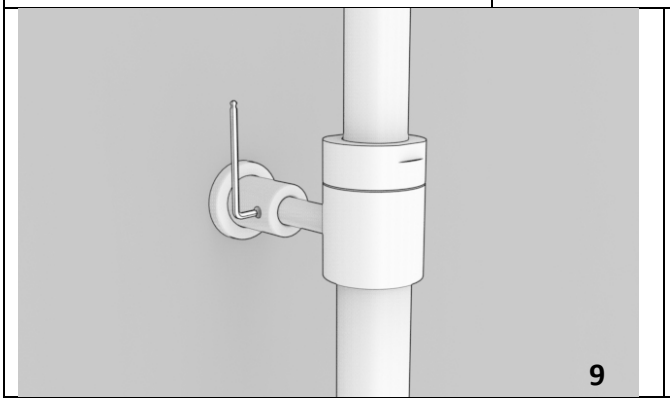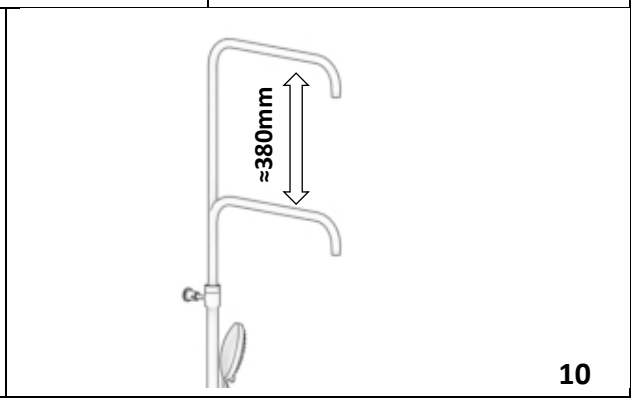
INSTALLAZIONE